TUBE CARRE CREUX : 25 x 25 x 1 | x 2

ECHELLE : 1:5

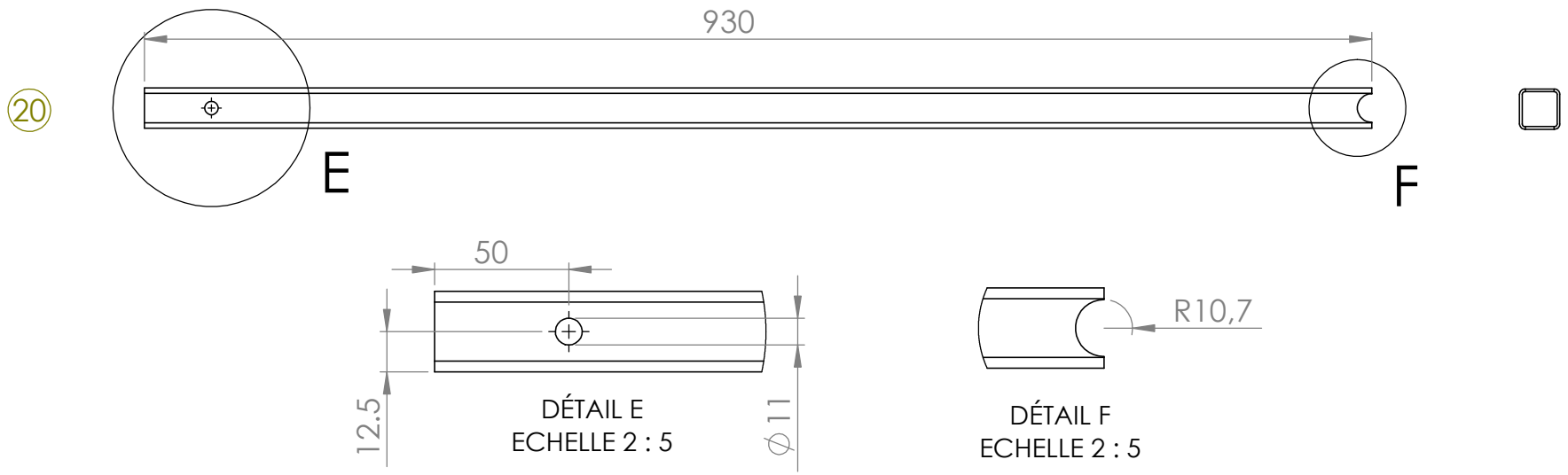

TUBE ROND CREUX : ⌀21.3 x 2 | x 2

ECHELLE : 1:2

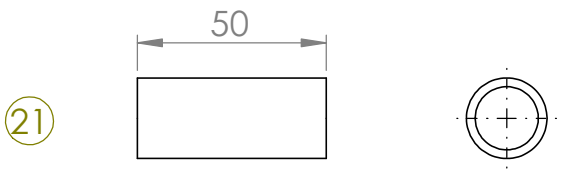

ROULEMENTS | x 2

ECHELLE : 1:2

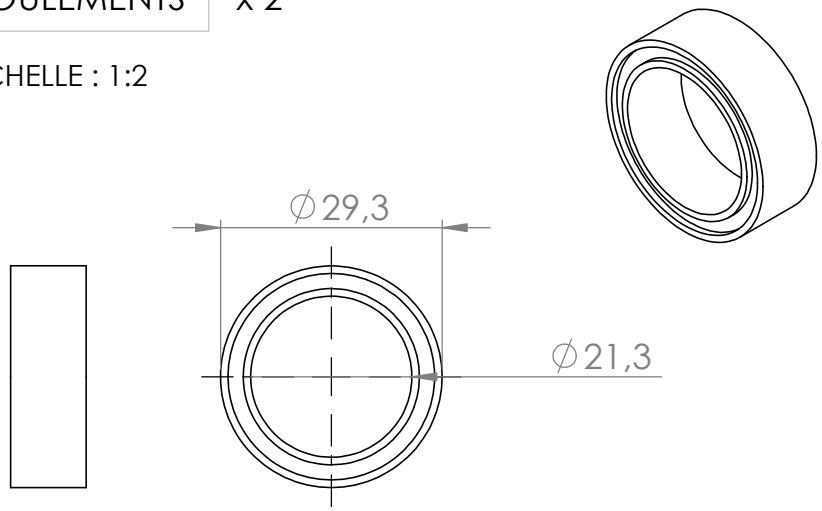

NOM:	ENTREPRISE:	UNITE: MM	ACIER INOX	PLAN 13	ECHELLE: IND
BRAS D'INCLINAISON	LOW TECH LAB				FEUILLE 13/14

Produit d'éducation SOLIDWORKS. A titre éducatif uniquement.