TUBES CARRES CREUX : 25 x 25 x 2

ECHELLE : 1:8

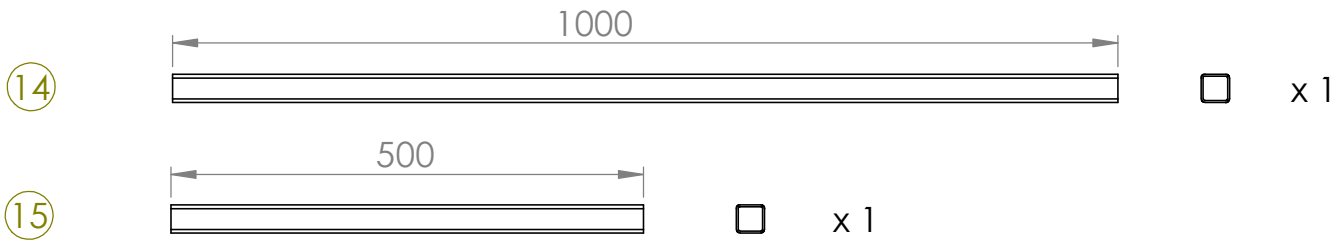

PLAQUE : 190 x 40 x 4 x 1

ECHELLE : 1:2

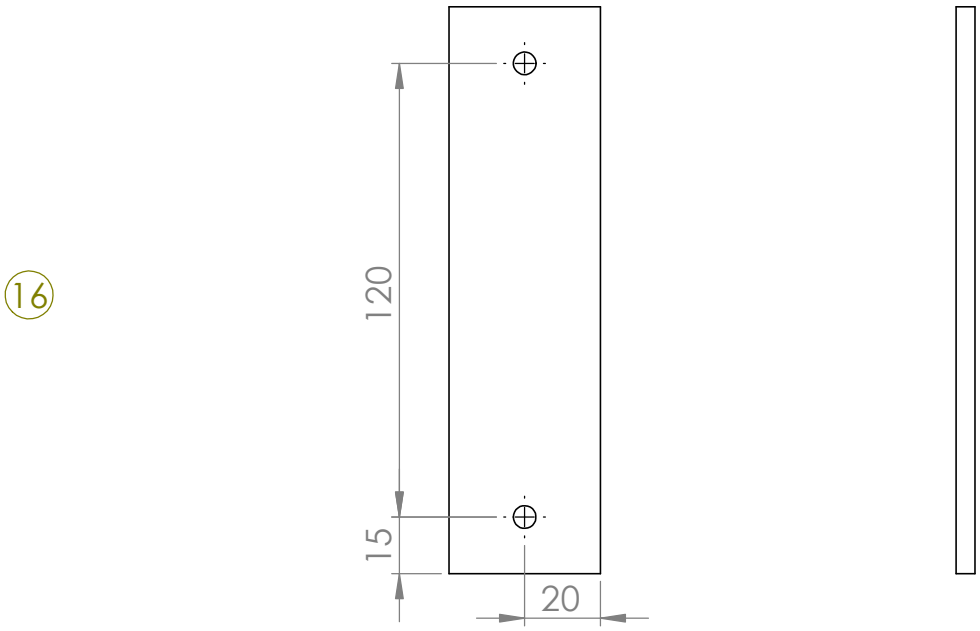

NOM:	ENTREPRISE:	UNITE: MM	ACIER INOX	PLAN 9	ECHELLE: IND
CADRES PANNEAUX LATERAUX	LOW TECH LAB				FEUILLE 9/14

Produit d'éducation SOLIDWORKS. A titre éducatif uniquement.