ECHELLE : 1:15

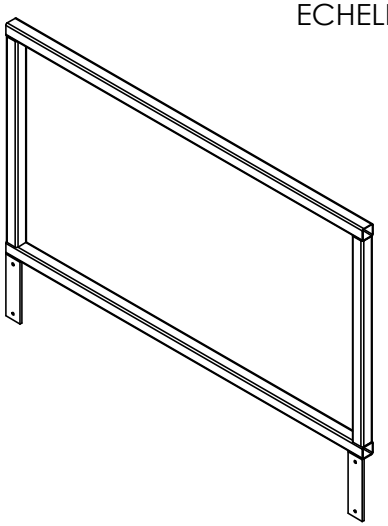

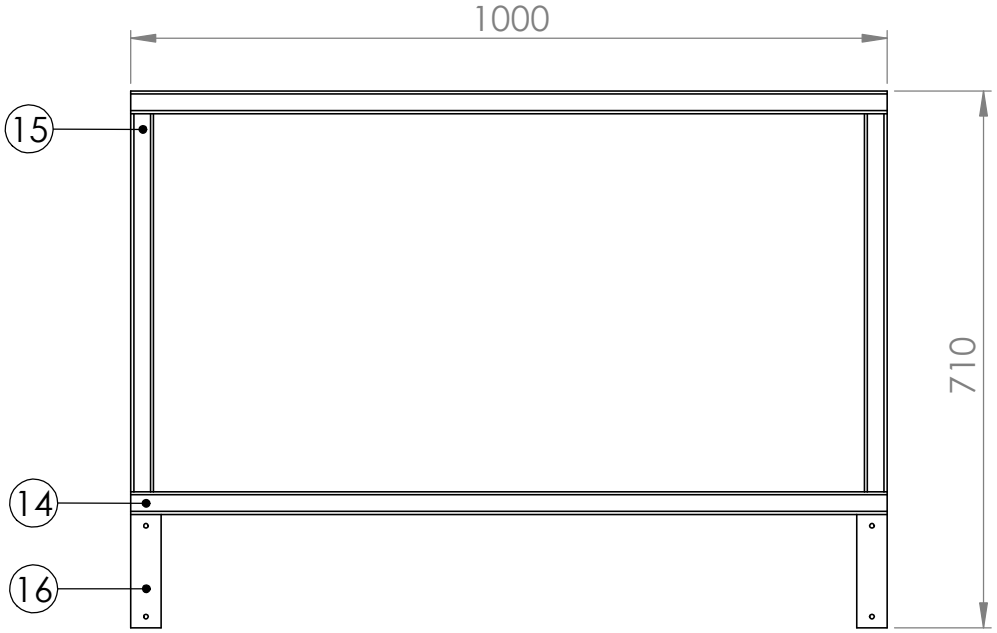

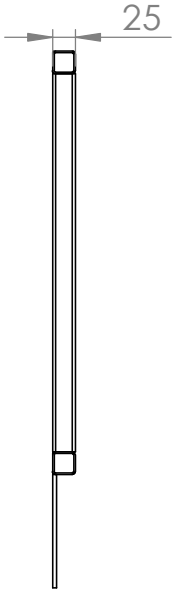

NOM:	ENTREPRISE:	UNITE: MM	ACIER INOX	PLAN 8	ECHELLE: 1:20
CADRES PANNEAUX LATERAUX	LOW TECH LAB				FEUILLE 8/14

Produit d'éducation SOLIDWORKS. A titre éducatif uniquement.