TUBE ROND CREUX : ∅21,3 x 2 | x 2

ECHELLE : 1:4

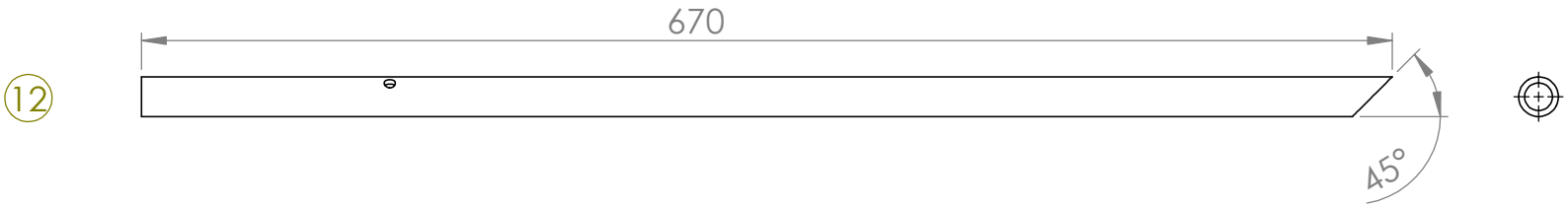

CORNIERE : 50 x 27 x 1 | x 2

ECHELLE : 1:5

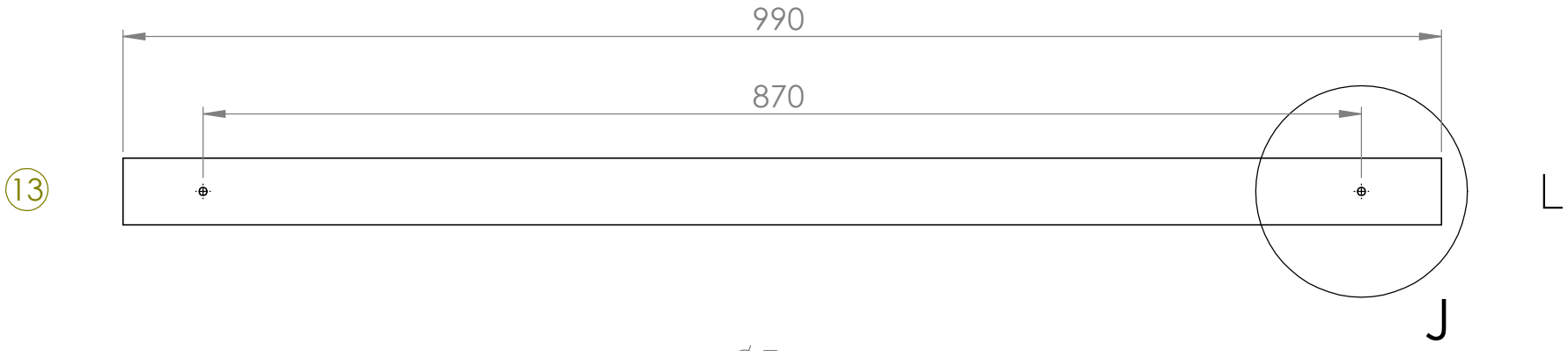

DÉTAIL J
ECHELLE 1 : 2

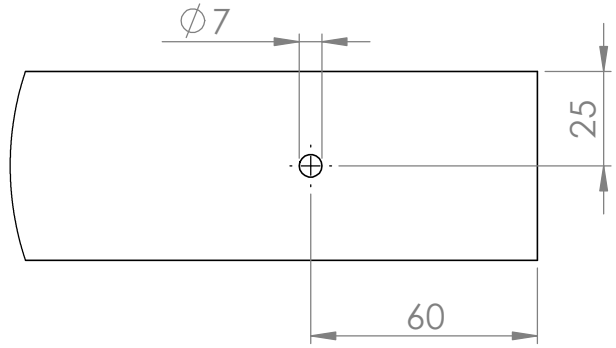

NOM:	ENTREPRISE:	UNITE: MM	ACIER INOX	PLAN 7	ECHELLE: IND
RENFORTS 2	LOW TECH LAB				FEUILLE 7/14

Produit d'éducation SOLIDWORKS. A titre éducatif uniquement.