ECHELLE: 1:15

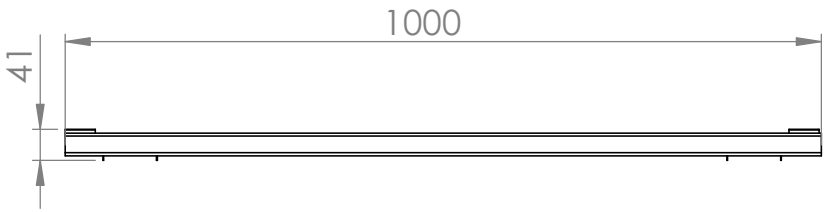

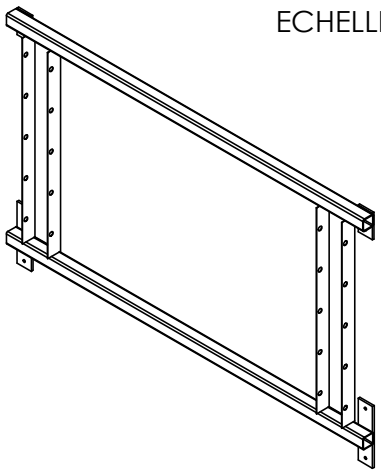

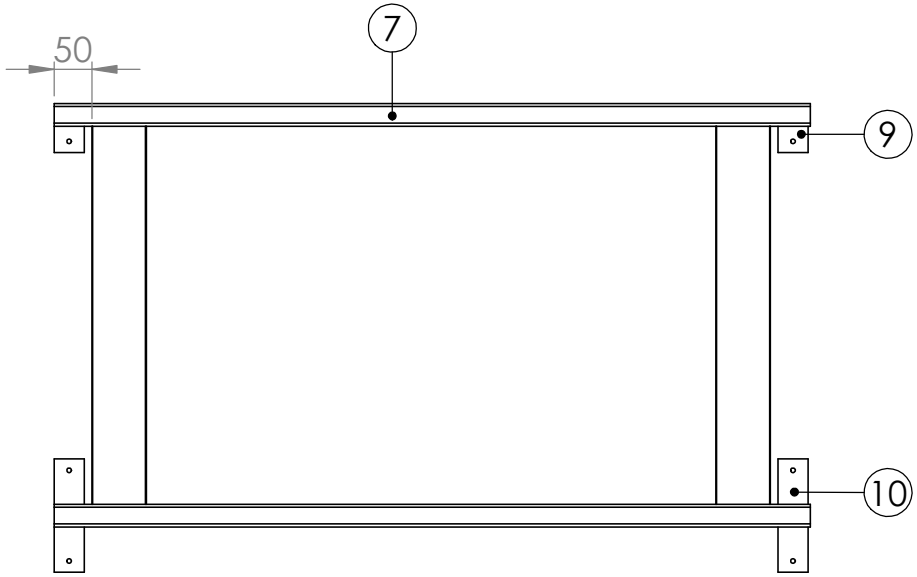

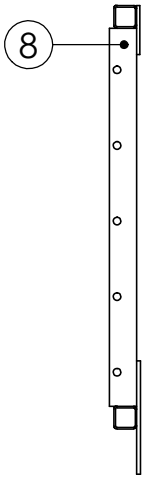

NOM:	ENTREPRISE:	UNITE: MM	ACIER INOX	PLAN 3	ECHELLE: 1:10
CADRE PANNEAU SOLAIRE CENTRAL	LOW TECH LAB				FEUILLE 3/14

Produit d'éducation SOLIDWORKS. A titre éducatif uniquement.